23151-00-01

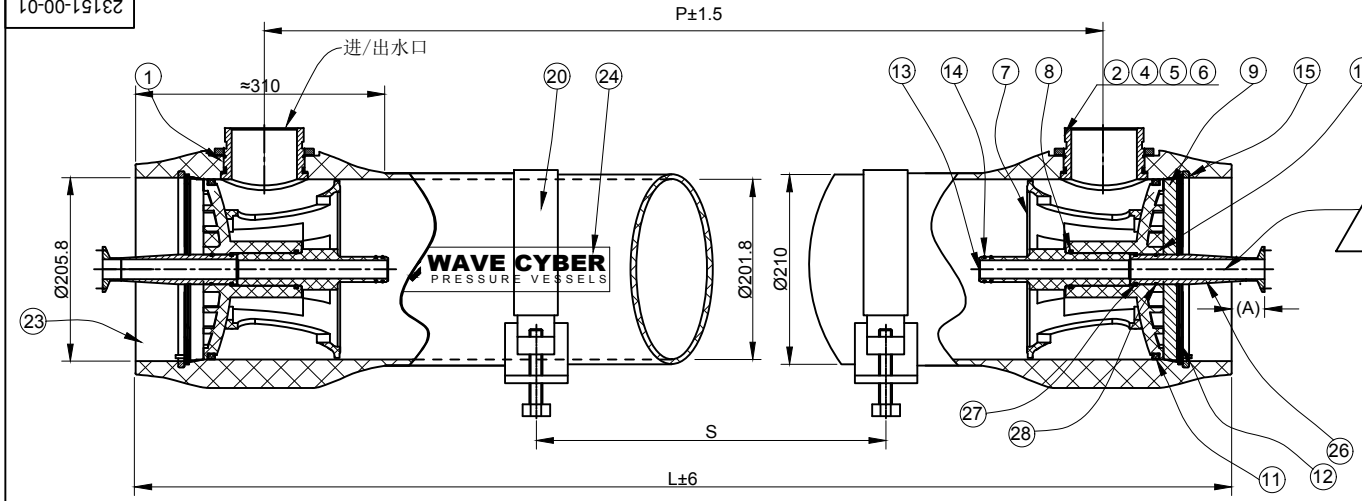

警告！
淡水口内部压力必须
不超过125Psi(0.86MPa)

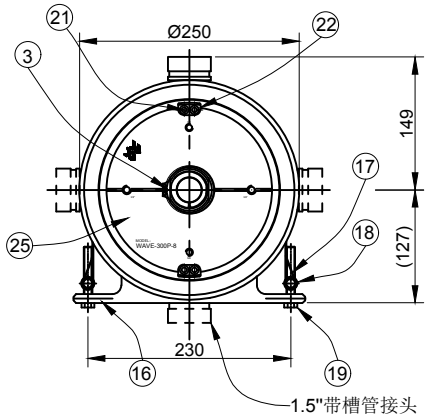

侧口螺母垫片	27300-06-03		2.5"	20998
	27300-06-02		2"	20997
	27300-06-01		1.5"	20978
侧口螺母	27300-05-03		2.5"	20996
	27300-05-02		2"	20995
	27300-05-01		1.5"	20977
侧口密封圈	27300-04-03		2.5"	11591
	27300-04-02		2"	11590
	27300-04-01		1.5"	11571
侧口	27300-02-03		2.5"	20992
	27300-02-02		2"	20991
	27300-02-01		1.5"	20975
名　称	图　号	代号	规格	电脑编号

卫生接头组件	23151-08-01	316L不锈钢	20602	94	1.5"卫生接头
	23151-08	316L不锈钢	20595	43	1"卫生接头
名　称	图　号	材　料	电脑编号	"A"尺寸	备　注

注：150Psi压力膜壳的外形有多种规格，各尺寸见下表：

SHELL Length Code	L Inch (mm)	P Standard Inch (mm)	S Span Inch (mm)	重量 lb (kg)
-1	58.1 (1475)	47 (1194)	1@28 (711)	54 (24.5)
-1.5	78.1 (1983)	67 (1702)	1@42 (1067)	62 (28)
-2	98.1 (2491)	87 (2210)	1@56 (1422)	70 (31.5)
-3	138.1 (3507)	127 (3226)	1@80 (2032)	88 (37.6)
-4	178.1 (4523)	167 (4242)	2@64 (1626)	105 (47.3)
-5	218.1 (5539)	207 (5258)	2@78 (1981)	122 (55)
-6	258.5 (6557)	247 (6274)	2@92 (2337)	138 (62)
-7	298.1 (7571)	287 (7290)	2@106 (2692)	155 (70)
-7.5	318.1 (8079)	307 (7798)	2@114 (2896)	164 (74)
-8	338.1 (8587)	327 (8306)	2@120 (3048)	172 (77.5)

序号	名　称	图　号	数量	材　料　与　规　格	电脑编号
28	淡水口"O"型圈	23300-14	2	三元乙丙	10182
27	挡圈	23151-06	2	316L不锈钢	20126
26	卫生接头组件	见"卫生接头组件选型表"	2	316L不锈钢	见表
25	铝板标签		2	不干胶标签	40231
24	司徽标签		2	不干胶标签	40255
23	产品编号标签		1	铜版纸 20*53	40425
22	承压板挡块	23300-36-01	4	316不锈钢	20183-1
21	十字槽沉头螺钉	GB819-85	8	不锈钢、M5*14	20833
20	箍带护套	(23300-19)EC30-08-19	2or3	橡胶	10188
19	箍带螺钉		4or6	M8*90 不锈钢	20129
18	箍带螺母	(23300-18)EC30-08-18	4or6	铜	20123
17	箍带	(23300-17)EC30-08-17	2or3	304不锈钢	20123
16	底座	(23300-16)EC30-08-16	2or3	橡胶	10141-1
15	嵌入环	(23300-15)EC30-08-15	2	316L不锈钢	20072
14	适配器O型圈	(23300-14)EC30-08-14	4	三元乙丙	10182
13	适配器(Ø29.1)	(23300-13)EC30-08-13	2	工程塑料	10125
12	挡圈	(23300-12)EC30-08-12	2	316不锈钢	20025
11	大密封圈	23300-26	2	三元乙丙	10175
10	承压头	23151-04	2	工程塑料	10315
9	承压板	23151-01	2	铝合金	20203
8	承压头O型圈	(23300-08)EC30-08-08	2	三元乙丙	10181
7	推力环	(23300-07)EC30-08-07	1	工程塑料	10192
6	侧口螺母垫片	见'侧口选型表'	2	304不锈钢	见表
5	侧口螺母	见'侧口选型表'	2	304不锈钢	见表
4	侧口异型密封圈	见'侧口选型表'	2	三元乙丙	见表
3	轴用弹性挡圈	23151-07	2	316不锈钢	20023
2	侧口	见'侧口选型表'	2	316L不锈钢	见表
1	膜壳	见'侧口选型表'	1	玻纤+环氧	

技术要求：
1、设计压力1.0MPa（150PSI）
2、设计温度65℃（150°F）；
3、最低允许温度-7℃（20°F）；
4、工作介质为pH值3~10的水；
5、请按照说明书正确操作；
6、零件形式仅供参考，具体以零部件图纸为准；
7、设计变更不另行通知。

修订号	更 改 处 描 述	签 名	日 期

参考塑料收缩率（如有必要）：

尺寸仅供参考

签　署		
	姓 名	日 期
设 计		
审 核		
批 准		

上海唯赛勃环保科技股份有限公司

比 例：1:6	材 料：	型 号：WAVE-150P-8
数 量：	光洁度：	名 称：150P-8膜壳（卫生接头）
投 影：	电脑编号：	图 号：23151-00-01　修订号：2

本产品（图）在任何情况下未经唯赛勃公司书面许可不得进行复制或使用

本图中尺寸请勿量取　本图尺寸单位：毫米　共 1 张　第 1 张